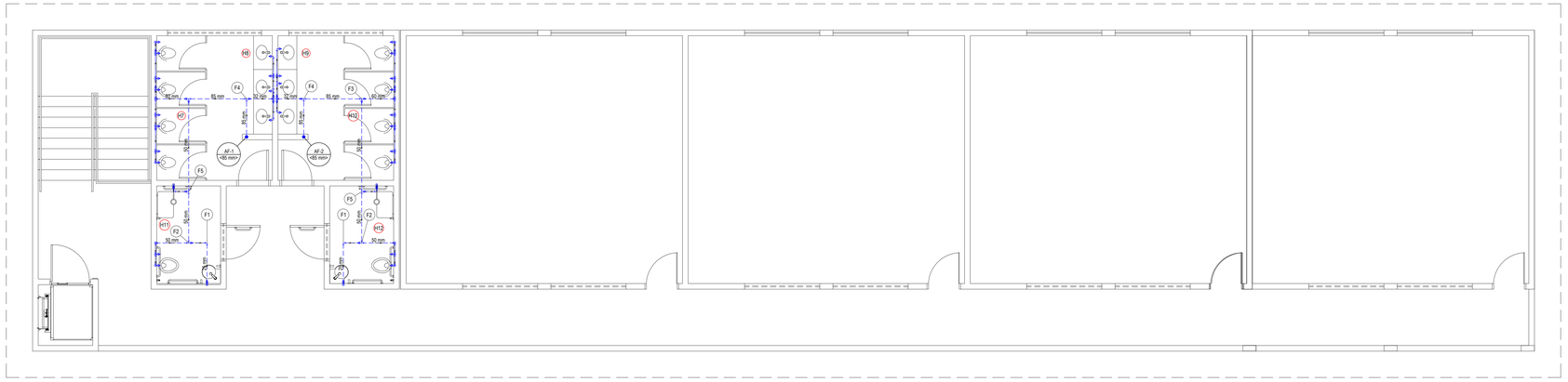

Planta do Pav. Superior - Água Fria

Escala 1:50

Legenda de peças		
F1	PVC rígido soldável	
	Joelho 90° soldável	
	25 mm	1pç
F2	PVC rígido soldável	
	Bucha de redução sold. longa	
	50 mm - 25 mm	1pç
	Tê 90 soldável	
	50 mm	1pç
F3	PVC rígido soldável	
	Tê de redução 90 soldável	
	85 mm - 60 mm	1pç
F4	PVC rígido soldável	
	Tê 90 soldável	
	85 mm	1pç
F5	PVC rígido soldável	
	Tê de redução 90 soldável	
	50 mm - 25 mm	1pç

Legenda
Registro bruto gaveta ABNT c/PVC solda
Registro de gaveta c/canopla cromada c/
Registro de pressão c/ canopla cromada
Válvula de descarga c/PVC soldável

Legenda
Tubulação de Água Fria Embutida
Tubulação de Água Fria Enterrada
Tubulação de Água Fria Sob o Forro

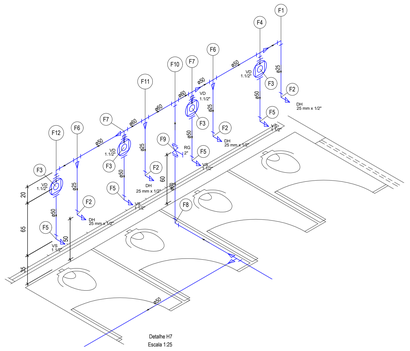

Detalhe H7
Escala 1:25

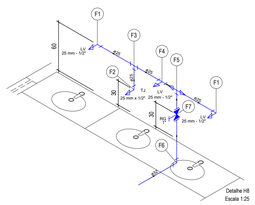

Detalhe H8
Escala 1:25

Lista de Materiais	
Aparelho	
Torneira de Jardim	
25 mm x 1/2"	1 pç
Torneira de lavatório	
25 mm - 1/2"	3 pç
Metais	
Registro de gaveta c/ canopla cromada	
1"	1 pç
PVC Acessórios	
Engate flexível plástico	
1/2 - 30cm	3 pç
PVC rígido soldável	
Adapt sold curto c/bolsa-rosca p registro	
32 mm - 1"	2 pç
Bucha de redução sold. curta	
32 mm - 25 mm	1 pç
Joelho 90° soldável	
32 mm	1 pç
Tubos	
25 mm	1 pç
32 mm	1.44 m
Tê 90 soldável	
25 mm	1 pç
Tê de redução 90 soldável	
32 mm - 25 mm	1 pç
PVC soldável azul c/ bucha latão	
Joelho de redução 90° soldável com bucha de latão	
25 mm - 1/2"	3 pç
Tê red 90 sold c/ bucha latão B central	
25 mm - 1/2"	1 pç

Legenda das indicações
LV Lavatório com Te de 90° - 25 mm - 1/2"
LV Lavatório com joelho de 90° - 25 mm - 1/2"
RG Registro de gaveta c/canopla cromada c/PVC soldável - 1"
TJ Torneira de Jardim com joelho 90° - 25 mm x 1/2"

Legenda
Registro de gaveta c/canopla cromada c/PVC soldável

Legenda de peças		
	Aparelho	
	Torneira de lavatório	
	25 mm - 1/2"	1pç
F1	PVC Acessórios	
	Engate flexível plástico	
	1/2 - 30cm	1pç
	PVC soldável azul c/ bucha latão	
	Joelho de redução 90° soldável com bucha de latão	
	25 mm- 1/2"	1pç
	Aparelho	
	Torneira de Jardim	
	25 mm x 1/2"	1pç
F2	PVC soldável azul c/ bucha latão	
	Joelho de redução 90° soldável com bucha de latão	
	25 mm- 1/2"	1pç
F3	PVC rígido soldável	
	Tê 90 soldável	
	25 mm	1pç
	Aparelho	
	Torneira de lavatório	
	25 mm - 1/2"	1pç
F4	PVC Acessórios	
	Engate flexível plástico	
	1/2 - 30cm	1pç
	PVC soldável azul c/ bucha latão	
	Tê red 90 sold c/ bucha latão B central	
	25 mm -1/2"	1pç
	Metais	
	Registro de gaveta c/ canopla cromada	
F4	1"	1pç
	PVC rígido soldável	
	Adapt sold curto c/bolsa-rosca p registro	
F5	32 mm - 1"	2pç
	PVC rígido soldável	
	Joelho 90° soldável	
	32 mm	1pç
	PVC rígido soldável	
	Bucha de redução sold. curta	
F6	32 mm - 25 mm	1pç
	Tê de redução 90 soldável	
	32 mm - 25 mm	1pç

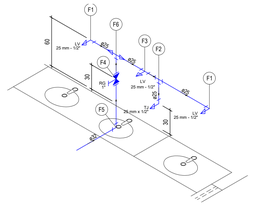

Detalhe H9
Escala 1:25

Lista de Materiais	
Aparelho	
Torneira de Jardim	
25 mm x 1/2"	1 pç
Torneira de lavatório	
25 mm - 1/2"	3 pç
Metais	
Registro de gaveta c/ canopla cromada	
1"	1 pç
PVC Acessórios	
Engate flexível plástico	
1/2 - 30cm	3 pç
PVC rígido soldável	
Adapt sold curto c/bolsa-rosca p registro	
32 mm - 1"	2 pç
Bucha de redução sold. curta	
32 mm - 25 mm	1 pç
Joelho 90° soldável	
32 mm	1 pç
Tubos	
25 mm	1.85 m
32 mm	1.44 m
Tê 90 soldável	
25 mm	1 pç
Tê de redução 90 soldável	
32 mm - 25 mm	1 pç
PVC soldável azul c/ bucha latão	
Joelho de redução 90° soldável com bucha de latão	
25 mm- 1/2"	3 pç
Tê red 90 sold c/ bucha latão B central	
25 mm - 1/2"	1 pç

Legenda das indicações
LV Lavatório com Te de 90° - 25 mm - 1/2"
LV Lavatório com joelho de 90° - 25 mm - 1/2"
RG Registro de gaveta c/canopla cromada c/PVC soldável - 1"
TJ Torneira de Jardim com joelho 90° - 25 mm x 1/2"

Legenda
Registro de gaveta c/canopla cromada c/PVC soldável

Legenda de peças		
	Aparelho	
	Torneira de lavatório	
	25 mm - 1/2"	1pç
F1	PVC Acessórios	
	Engate flexível plástico	
	1/2 - 30cm	1pç
	PVC soldável azul c/ bucha latão	
	Joelho de redução 90° soldável com bucha de latão	
	25 mm- 1/2"	1pç
	PVC rígido soldável	
F2	Tê 90 soldável	
	25 mm	1pç
	Aparelho	
	Torneira de lavatório	
	25 mm - 1/2"	1pç
F3	PVC Acessórios	
	Engate flexível plástico	
	1/2 - 30cm	1pç
	PVC soldável azul c/ bucha latão	
	Tê red 90 sold c/ bucha latão B central	
	25 mm -1/2"	1pç
	Metais	
	Registro de gaveta c/ canopla cromada	
F4	1"	1pç
	PVC rígido soldável	
	Adapt sold curto c/bolsa-rosca p registro	
F5	32 mm - 1"	2pç
	PVC rígido soldável	
	Joelho 90° soldável	
	32 mm	1pç
	PVC rígido soldável	
	Bucha de redução sold. curta	
F6	32 mm - 25 mm	1pç
	Tê de redução 90 soldável	
	32 mm - 25 mm	1pç

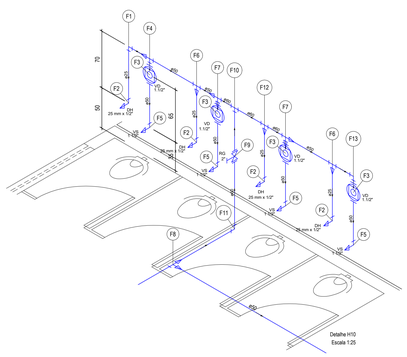

Detalhe H10
Escala 1:25

Lista de Materiais	
Aparelho	
Ducha higiênica	
25mm x 1/2"	4 pç
Vaso Sanitário p/ Válvula de Descarga de 1 1/2"	
40mm - 1 1/2"	4 pç
Metais	
Registro de gaveta bruto ABNT	
2"	1 pç
Válvula de descarga baixa pressão	
1 1/2"	4 pç
PVC Acessórios	
Bolsa de ligação p/ vaso sanitário	
1 1/2"	4 pç
Tubo de descarga VDE.	
38 mm	4 pç
Tubo de ligação latão cromado c/ canopla p/ vaso Sa.	
38 mm	4 pç
PVC rígido soldável	
Adapt sold curto c/bolsa-rosca p registro	
50 mm - 1 1/2"	4 pç
60 mm - 2"	2 pç
Bucha de redução sold. curta	
60 mm - 50 mm	6 pç
Bucha de redução sold. longa	
50 mm - 25 mm	2 pç
85 mm - 60 mm	1 pç
Joelho 90° soldável	
25 mm	1 pç
50 mm	1 pç
60 mm	1 pç
Tubos	
25 mm	2.95 m
50 mm	4.24 m
60 mm	2.89 m
85 mm	1.45 m
Tê 90 soldável	
50 mm	1 pç
60 mm	4 pç
Tê de redução 90 soldável	
50 mm - 25 mm	2 pç
85 mm - 60 mm	1 pç
PVC soldável azul c/ bucha latão	
Joelho de redução 90° soldável com bucha de latão	
25 mm- 1/2"	4 pç

Legenda das indicações
DH Ducha Higiênica - 25 mm x 1/2"
RG Registro bruto gaveta ABNT c/PVC soldável - 2"
VD Válvula de descarga c/PVC soldável - 1 1/2"
VS Vaso Sanitário com válvula de descarga - 1 1/2"

Legenda
Registro bruto gaveta ABNT c/PVC soldável
Válvula de descarga c/PVC soldável

Legenda de peças		
	PVC rígido soldável	
F1	Joelho 90° soldável	
	25 mm	1pç
	Aparelho	
	Ducha higiênica	
F2	25mm x 1/2"	1pç
	PVC soldável azul c/ bucha latão	
	Joelho de redução 90° soldável com bucha de latão	
	25 mm- 1/2"	1pç
	Metais	
	Válvula de descarga baixa pressão	
	1 1/2"	1pç
	PVC Acessórios	
	Bolsa de ligação p/ vaso sanitário	
F3	1 1/2"	1pç
	Tubo de descarga VDE.	
	38 mm	1pç
	Tubo de ligação latão cromado c/ canopla p/ vaso Sa.	
	38 mm	1pç
	PVC rígido soldável	
	Adapt sold curto c/bolsa-rosca p registro	
	50 mm - 1 1/2"	1pç
	PVC rígido soldável	
F4	Bucha de redução sold. longa	
	50 mm - 25 mm	1pç
	Tê 90 soldável	
	50 mm	1pç
	Aparelho	
F5	Vaso Sanitário p/ Válvula de Descarga de 1 1/2"	
	40mm - 1 1/2"	1pç
	PVC rígido soldável	
F6	Tê de redução 90 soldável	
	50 mm - 25 mm	1pç
	PVC rígido soldável	
F7	Bucha de redução sold. curta	
	60 mm - 50 mm	2pç
	Tê 90 soldável	
	60 mm	1pç
	PVC rígido soldável	
F8	Joelho 90° soldável	
	60 mm	1pç
	Metais	
F9	Registro de gaveta bruto ABNT	
	2"	1pç
	PVC rígido soldável	
	Adapt sold curto c/bolsa-rosca p registro	
	60 mm - 2"	2pç
	PVC rígido soldável	
F10	Tê 90 soldável	
	60 mm	1pç
	PVC rígido soldável	
F11	Joelho 90° soldável	
	60 mm	1pç
	PVC rígido soldável	
F12	Bucha de redução sold. curta	
	60 mm - 50 mm	1pç
	Tê 90 soldável	
	60 mm	1pç
	PVC rígido soldável	
F13	Joelho 90° soldável	
	50 mm	1pç

Lista de Materiais	
Aparelho	
Ducha higiênica	
25mm x 1/2"	4 pç
Vaso Sanitário p/ Válvula de Descarga de 1 1/2"	
40mm - 1 1/2"	4 pç
Metais	
Registro de gaveta bruto ABNT	
2"	1 pç
Válvula de descarga baixa pressão	
1 1/2"	4 pç
PVC Acessórios	
Bolsa de ligação p/ vaso sanitário	
1 1/2"	4 pç
Tubo de descarga VDE.	
38 mm	4 pç
Tubo de ligação latão cromado c/ canopla p/ vaso Sa.	
38 mm	4 pç
PVC rígido soldável	
Adapt sold curto c/bolsa-rosca p registro	
50 mm - 1 1/2"	4 pç
60 mm - 2"	2 pç
Bucha de redução sold. curta	
60 mm - 50 mm	6 pç
Bucha de redução sold. longa	
50 mm - 25 mm	2 pç
85 mm - 60 mm	1 pç
Joelho 90° soldável	
25 mm	1 pç
50 mm	1 pç
60 mm	1 pç
Tubos	
25 mm	2.95 m
50 mm	4.24 m
60 mm	2.89 m
85 mm	1.45 m
Tê 90 soldável	
50 mm	1 pç
60 mm	4 pç
Tê de redução 90 soldável	
50 mm - 25 mm	2 pç
85 mm - 60 mm	1 pç
PVC soldável azul c/ bucha latão	
Joelho de redução 90° soldável com bucha de latão	
25 mm- 1/2"	4 pç

Legenda das indicações
DH Ducha Higiênica - 25 mm x 1/2"
RG Registro bruto gaveta ABNT c/PVC soldável - 2"
VD Válvula de descarga c/PVC soldável - 1 1/2"
VS Vaso Sanitário com válvula de descarga - 1 1/2"

Legenda
Registro bruto gaveta ABNT c/PVC soldável
Válvula de descarga c/PVC soldável

Lista de Materiais	
Aparelho	
Ducha higiênica	
25mm x 1/2"	4 pç
Vaso Sanitário p/ Válvula de Descarga de 1 1/2"	
40mm - 1 1/2"	4 pç
Metais	
Registro de gaveta bruto ABNT	
2"	1 pç
Válvula de descarga baixa pressão	
1 1/2"	4 pç
PVC Acessórios	
Bolsa de ligação p/ vaso sanitário	
1 1/2"	4 pç
Tubo de descarga VDE.	
38 mm	4 pç
Tubo de ligação latão cromado c/ canopla p/ vaso Sa.	
38 mm	4 pç
PVC rígido soldável	
Adapt sold curto c/bolsa-rosca p registro	
50 mm - 1 1/2"	4 pç
60 mm - 2"	2 pç
Bucha de redução sold. curta	
60 mm - 50 mm	6 pç
Bucha de redução sold. longa	
50 mm - 25 mm	2 pç
85 mm - 60 mm	1 pç
Joelho 90° soldável	
25 mm	1 pç
50 mm	1 pç
60 mm	1 pç
Tubos	
25 mm	2.95 m
50 mm	4.24 m
60 mm	2.89 m
85 mm	1.45 m
Tê 90 soldável	
50 mm	1 pç
60 mm	4 pç
Tê de redução 90 soldável	
50 mm - 25 mm	2 pç
85 mm - 60 mm	1 pç
PVC soldável azul c/ bucha latão	
Joelho de redução 90° soldável com bucha de latão	
25 mm- 1/2"	4 pç

Legenda das indicações
DH Ducha Higiênica - 25 mm x 1/2"
RG Registro bruto gaveta ABNT c/PVC soldável - 2"
VD Válvula de descarga c/PVC soldável - 1 1/2"
VS Vaso Sanitário com válvula de descarga - 1 1/2"

Legenda
Registro bruto gaveta ABNT c/PVC soldável
Válvula de descarga c/PVC soldável

Legenda de peças		
	PVC rígido soldável	
F1	Joelho 90° soldável	
	25 mm	1pç
	Aparelho	
	Ducha higiênica	
F2	25mm x 1/2"	1pç
	PVC soldável azul c/ bucha latão	
	Joelho de redução 90° soldável com bucha de latão	
	25 mm- 1/2"	1pç
	Metais	
	Válvula de descarga baixa pressão	
	1 1/2"	1pç
	PVC Acessórios	
	Bolsa de ligação p/ vaso sanitário	
F3	1 1/2"	1pç
	Tubo de descarga VDE.	
	38 mm	1pç
	Tubo de ligação latão cromado c/ canopla p/ vaso Sa.	
	38 mm	1pç
	PVC rígido soldável	
	Adapt sold curto c/bolsa-rosca p registro	
	50 mm - 1 1/2"	1pç
	PVC rígido soldável	
F4	Bucha de redução sold. longa	
	50 mm - 25 mm	1pç
	Tê 90 soldável	
	50 mm	1pç
	Aparelho	
F5	Vaso Sanitário p/ Válvula de Descarga de 1 1/2"	
	40mm - 1 1/2"	1pç
	PVC rígido soldável	
F6	Tê de redução 90 soldável	
	50 mm - 25 mm	1pç
	PVC rígido soldável	
F7	Bucha de redução sold. curta	
	60 mm - 50 mm	2pç
	Tê 90 soldável	
	60 mm	1pç
	PVC rígido soldável	
F8	Joelho 90° soldável	
	60 mm	1pç
	Metais	
F9	Registro de gaveta bruto ABNT	
	2"	1pç
	PVC rígido soldável	
	Adapt sold curto c/bolsa-rosca p registro	
	60 mm - 2"	2pç
	PVC rígido soldável	
F10	Tê 90 soldável	
	60 mm	1pç
	PVC rígido soldável	
F11	Bucha de redução sold. curta	
	60 mm - 50 mm	1pç
	Tê 90 soldável	
	60 mm	1pç
	PVC rígido soldável	
F12	Joelho 90° soldável	
	50 mm	1pç

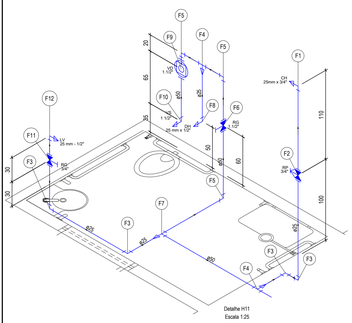

Detalhe H11
Escala 1:25

Lista de Materiais	
Aparelho	
Chuveiro	
25mm x 3/4"	1 pç
Ducha higiênica	
25mm x 1/2"	1 pç
Torneira de lavatório	
25 mm - 1/2"	1 pç
Vaso Sanitário p/ Válvula de Descarga de 1 1/2"	
40mm - 1 1/2"	1 pç
Metais	
Registro de gaveta c/ canopla cromada	
1 1/2"	1 pç
3/4"	1 pç
Válvula de descarga baixa pressão	
1 1/2"	1 pç
PVC Acessórios	
Bolsa de ligação p/ vaso sanitário	
1 1/2"	1 pç
Engate flexível plástico	
1/2 - 30cm	1 pç
Tubo de descarga VDE.	
38 mm	1 pç
Tubo de ligação latão cromado c/ canopla p/ vaso Sa.	
38 mm	1 pç
PVC rígido soldável	
Adapt sold curto c/bolsa-rosca p registro	
25 mm - 3/4"	2 pç
50 mm - 1 1/2"	3 pç
Bucha de redução sold. longa	
50 mm - 25 mm	1 pç
Joelho 90° soldável	
25 mm	4 pç
50 mm	3 pç
Registro de pressão c/ canopla cromada	
3/4"	1 pç
Tubos	
25 mm	5.8 m
50 mm	6.45 m
Tê 90 soldável	
50 mm	1 pç
Tê de redução 90 soldável	
50 mm - 25 mm	2 pç
PVC soldável azul c/ bucha latão	
Joelho 90° soldável com bucha de latão	
25 mm - 3/4"	1 pç
Joelho de redução 90° soldável com bucha de latão	
25 mm- 1/2"	2 pç

Legenda das indicações
CH Chuveiro - 25mm x 3/4"
DH Ducha Higiênica - 25 mm x 1/2"
LV Lavatório com joelho de 90° - 25 mm - 1/2"
RG Registro de gaveta c/canopla cromada c/PVC soldável - 1 1/2"
RG Registro de gaveta c/canopla cromada c/PVC soldável - 3/4"
RP Registro de pressão c/ canopla cromada - 3/4"
VD Válvula de descarga c/PVC soldável - 1 1/2"
VS Vaso Sanitário com válvula de descarga - 1 1/2"

Legenda
Registro de gaveta c/canopla cromada c/PVC soldável
Registro de pressão c/ canopla cromada
Válvula de descarga c/PVC soldável

Legenda de peças		
	Aparelho	
	Chuveiro	
F1	25mm x 3/4"	1pç
	PVC soldável azul c/ bucha latão	
	Joelho 90° soldável com bucha de latão	
	25 mm - 3/4"	1pç
	PVC rígido soldável	
F2	Joelho 90° soldável	
	25 mm	1pç
	PVC rígido soldável	
F3	Registro de pressão c/ canopla cromada	
	3/4"	1pç
	PVC rígido soldável	
F4	Tê de redução 90 soldável	
	50 mm - 25 mm	1pç
	PVC rígido soldável	
F5	Joelho 90° soldável	
	50 mm	1pç
	Metais	
F6	Registro de gaveta c/ canopla cromada	
	1 1/2"	1pç
	PVC rígido soldável	
F7	Adapt sold curto c/bolsa-rosca p registro	
	25 mm - 3/4"	2pç
	PVC rígido soldável	
F8	Bucha de redução sold. longa	
	50 mm - 25 mm	1pç
	Joelho 90° soldável	
	25 mm	4pç
	50 mm	3pç
	Registro de pressão c/ canopla cromada	
	3/4"	1pç
	Tubos	
	25 mm	5.8 m
	50 mm	6.4 m
	Tê 90 soldável	
	50 mm	1pç
	Tê de redução 90 soldável	
	50 mm - 25 mm	2pç
	PVC soldável azul c/ bucha latão	
	Joelho 90° soldável com bucha de latão	
	25 mm - 3/4"	1pç
	Joelho de redução 90° soldável com bucha de latão	
	25 mm- 1/2"	2pç

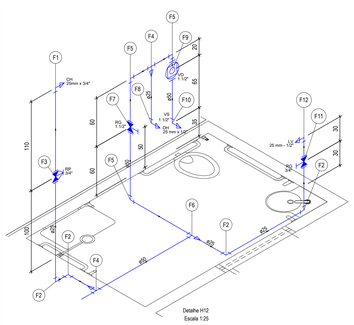

Detalhe H12
Escala 1:25

Planta da Cobertura - Esgoto

Escala 1:50

Lista de Materiais	
PVC Esgoto	
Terminal de ventilação	
50 mm	2
Tubo PVC ponta-bolsa c/ virola	
50 mm - 2"	3.63
Tubo rígido c/ ponta lisa	
50 mm - 2"	3.30

Legenda de peças		
	PVC Esgoto	
E1	Terminal de ventilação	
	50 mm	1pç
	PVC Esgoto	
V1	Terminal de ventilação	
	50 mm	1pç

ESTADO DE GOIÁS
SECRETARIA DE ESTADO DA EDUCAÇÃO
SUPERINTENDÊNCIA DE INFRAESTRUTURA
GERÊNCIA DE PROJETOS E INFRAESTRUTURA

GERÊNCIA DE PROJETOS E INFRAESTRUTURA
APROVADO ___/___/___
TÉCNICO RESPONSÁVEL PELA APROVAÇÃO

BLOCO PADRÃO SEDUC

BLOCO 08 SALAS DE AULA C/ SANITÁRIOS - 02 PAVIMENTOS

ENDEREÇO:
DIVERSOS

ÁREA DO TERRENO	ÁREA PERMEAB.	ÁREA EXISTENTE	ÁREA A DEMOLIR	ÁREA A CONSTRUIR	ÁREA TOTAL CONSTRUÇÃO
———	———	———	———	———	682.80M2

AUTOR: ARQ. THALES GONDIM ZORZETTI AIRES - CAU: A48660-4

RT DA OBRA:

PROPRIETÁRIO: SECRETARIA DE ESTADO DA EDUCAÇÃO CNPJ: 01.409.705.0001-20
PREPOSTO: JÉSSICA ALVES BUENO SOUSA CPF: 020.178.021-62

HIDROSSANITÁRIO

TIPO DE PROJETO

PLANTAS
DETALHES
LEGENDAS

ASSUNTO:

DATA:	ESCALA:	REVISÃO:	Nº RRT/ART:
NOVEMBRO/2021	INDICADA	00	114.584.15

REV.	DATA	DESCRIÇÃO	VISTO

FOLHA: 3/4